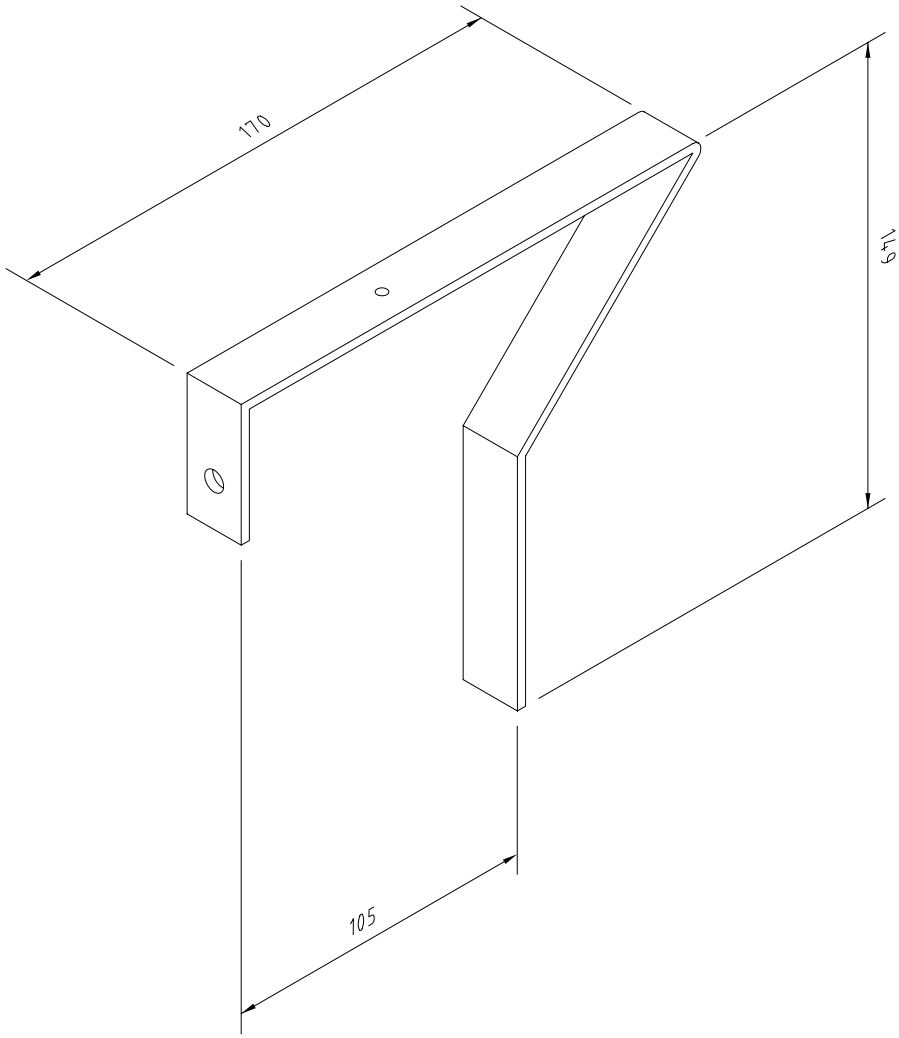

Verniciatura a polvere NERO RAL 9005

RIF A DIS.F02760

ED.	DATA	MOTIVAZIONE DELL'AGGIORNAMENTO
02	18-04-12	Modificato per canaline 2500 F.O.
01	15/03/12	Emissione

Quote senza indicazione di tolleranza vedi UNI ISO 2768-m

DIS:LMA | APP:MFI

FIMAR S.r.l.
CUSANO MILANINO

STAFFA DI SOSTEGNO CANALINE
2500 F.O.

COD: 42114

DIS.
FD0753

DISEGNO DI PROPRIETA FIMAR S.R.L. VIETATA LA RIPRODUZIONE E COMUNICAZIONI A TERZI

Scala 1:1