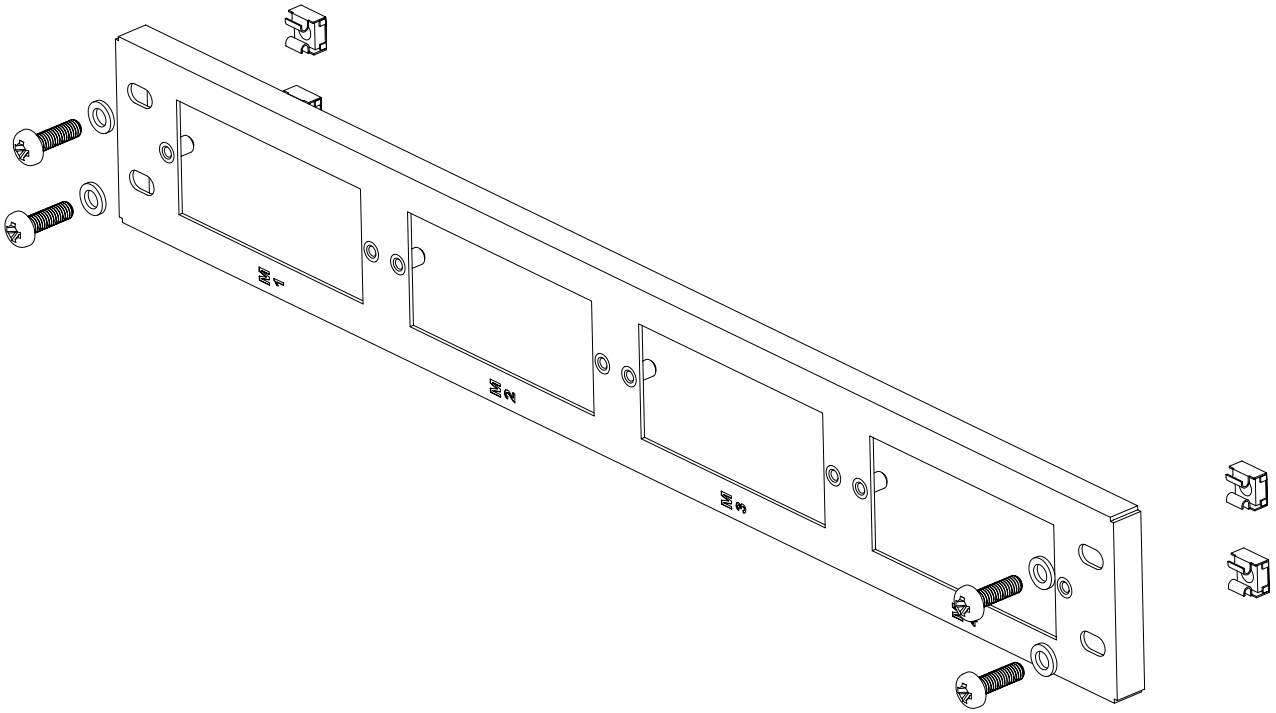

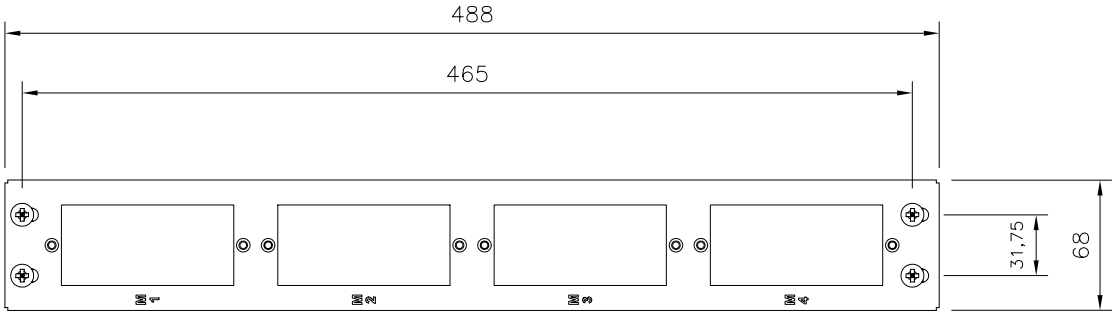

Riferimento a Dis. F02298

01	04-09-09	Emissione
ED.	DATA	MOTIVAZIONE DELL'AGGIORNAMENTO

Quote senza indicazione di tolleranza vedi UNI ISO 2768-m

DIS:LMA | APP:MFI

FIMAR S.r.l. CUSANO MILANINO

Patch panel 6x4 supporti

MPO

COD: 42896

DIS. FD0571

DISEGNO DI PROPRIETA FIMAR S.R.L. VIETATA LA RIPRODUZIONE E COMUNICAZIONI A TERZI

Scala 1 :