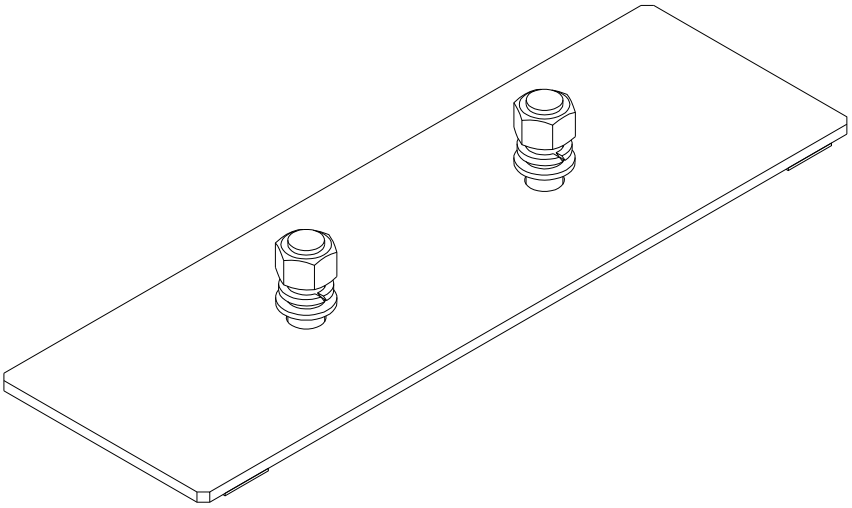

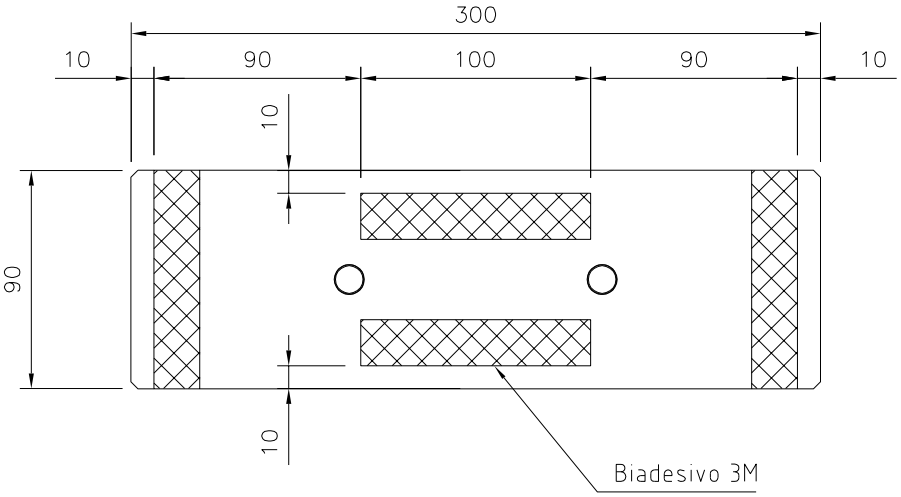

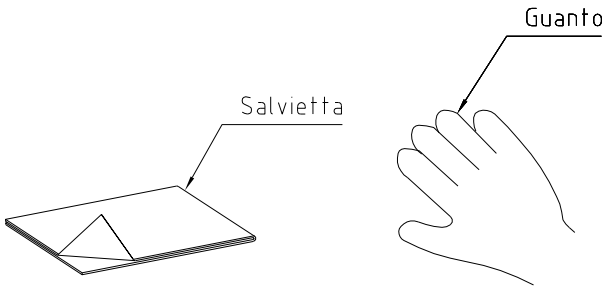

Rif. a dis. F02051

ED.	DATA	MOTIVAZIONE DELL'AGGIORNAMENTO
03	08/02/10	Ridotta piastra da 95 a 90mm per ST 2009
02	06-06-08	Aggiornato descrizioni
01	26/02/08	Emissione

Quote senza indicazione di tolleranza vedi UNI ISO 2768-m

DIS:LMA | APP:MFI

FIMAR S.r.l. CUSANO MILANINO

KIT PIASTRA PER PIANTANA INTERMEDIA ST 2009 F/U

COD: 42630

DIS. FD0481

DISEGNO DI PROPRIETA FIMAR S.R.L. VIETATA LA RIPRODUZIONE E COMUNICAZIONI A TERZI

Scala 1 : /