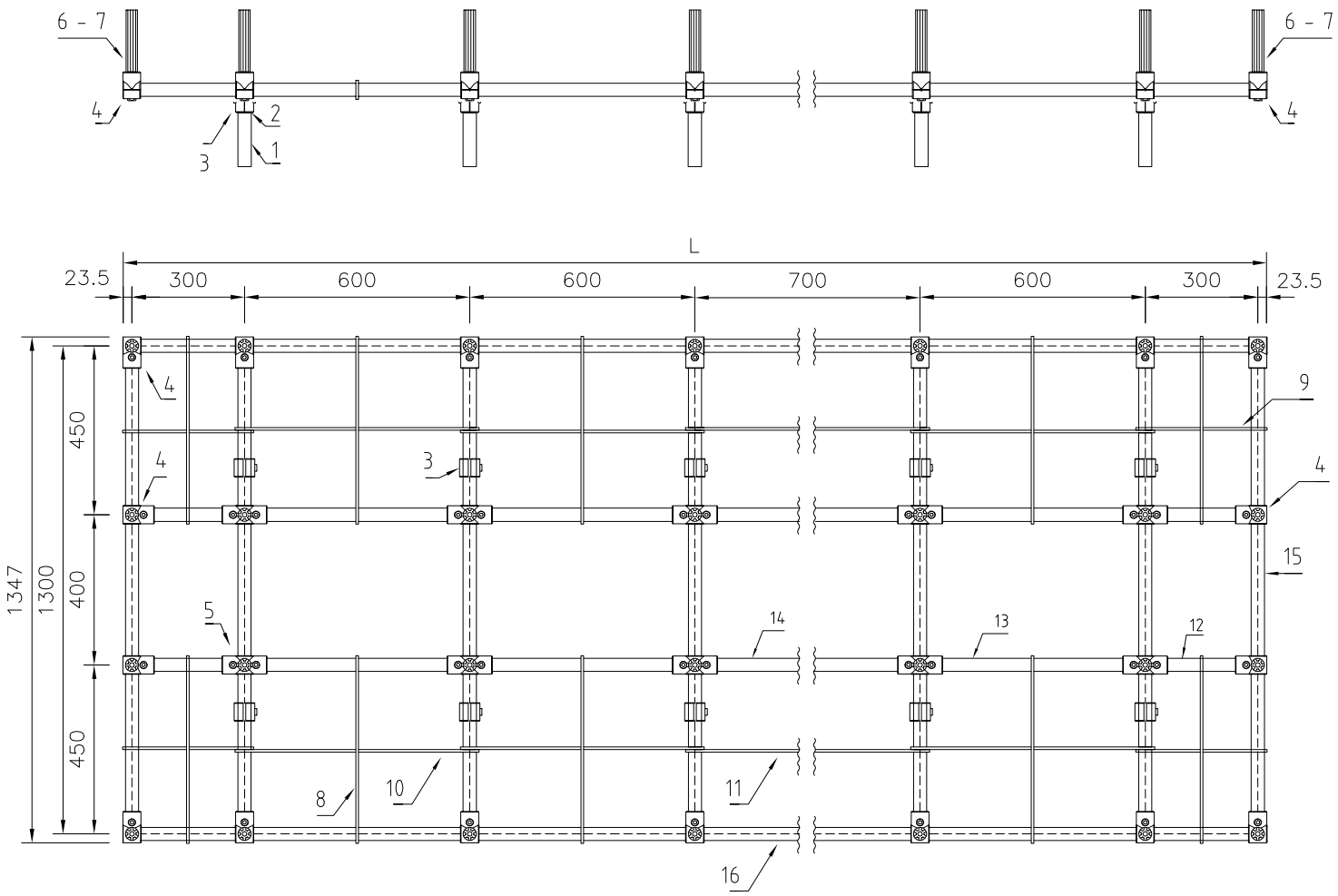

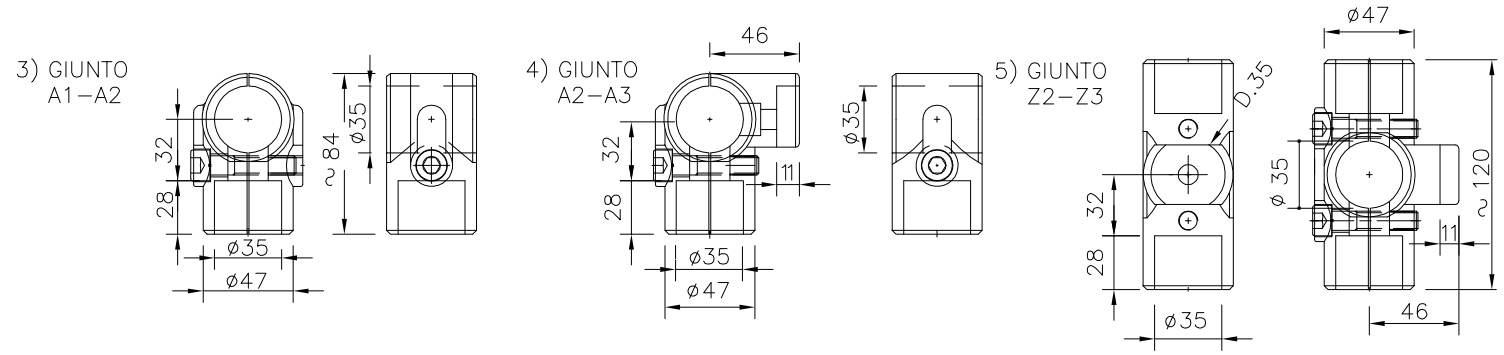

Tubo alluminio passante

Tubo modulare

NOTA: Tolleranza sul taglio dei tubi 0/–3

Codice d'ordine		32029	32030	32031	32032	32033	32033	32034	32035	32036	32037	32038	32039
	Posizioni N3	2 pos.	3 pos.	4 pos.	5 pos.	6 pos.	6 pos.	7 pos.	8 pos.	9 pos.	10pos.	11pos.	12pos.
	Campate	2	3	4	2+3	2+4	3+3	3+4	4+4	3+3+3	3+3+4	3+4+4	4+4+4

Pos	Codice	Descrizione	U.M.	Quantità											
1	32028	Puntone Al pieno d=35 L=170 foro passante d=10	n.	6	8	10	12	14	14	16	18	20	22	24	26
2	12428	Vite a brugola L=180 con gambo M8x30	n.	6	8	10	12	14	14	16	18	20	22	24	26
3	31151	Giunto A1–A2 d=35 a 3 Vie	n.	6	8	10	12	14	14	16	18	20	22	24	26
4	31152	Giunto A2–A3 d=35 a 4 Vie	n.	14	16	18	20	22	22	24	26	28	30	32	34
5	31153	Giunto Z2–Z3 d=35 a 5 Vie	n.	6	8	10	12	14	14	16	18	20	22	24	26
6	31157	Puntone stellare d=30 L=175 – C/2 fori M10	n.	20	24	28	32	36	36	40	44	48	52	56	60
7	12100	Vite TB M10x25 UNI 5931 z.b.	n.	20	24	28	32	36	36	40	44	48	52	56	60
8	31287	Poggiacavo S/I INT.450 A=485 B=500	n.	8	10	12	14	16	16	18	20	22	24	26	28
9	31164	Poggiacavo C/I INT.300 A=335 B=350	n.	4	4	4	4	4	4	4	4	4	4	4	4
10	31162	Poggiacavo C/I INT.600 A=635 B=650	n.	4	6	8	8	10	10	12	14	14	16	18	20
11	31163	Poggiacavo C/I INT.700 A=735 B=750	n.				2	2	2	2	2	4	4	4	4
12	35496	Spezzone tubo d=35 L=230 P/INT.300	n.	4	4	4	4	4	4	4	4	4	4	4	4
13	35501	Spezzone tubo d=35 L=530 P/INT.600	n.	4	6	8	8	10	10	12	14	14	16	18	20
14	35502	Spezzone tubo d=35 L=630 P/INT.700	n.				2	2	2	2	2	4	4	4	4
15	35503	Spezzone tubo d=35 L=1230 P/INT.1300	n.	5	6	7	8	9	9	10	11	12	13	14	15
16	13681	Tubo anticorodal 35x3 (barre 3 m)	Mt.	6	6	9	9	12	12	12	12	15	15	18	18

L = Lunghezza supporto planare	mm	1.847	2.447	3.047	3.747	4.347	4.347	4.947	5.547	6.247	6.847	7.447	8.047
Metri quadri	mq	2,49	3,30	4,10	5,05	5,86	5,86	6,66	7,47	8,41	9,22	10,03	10,84

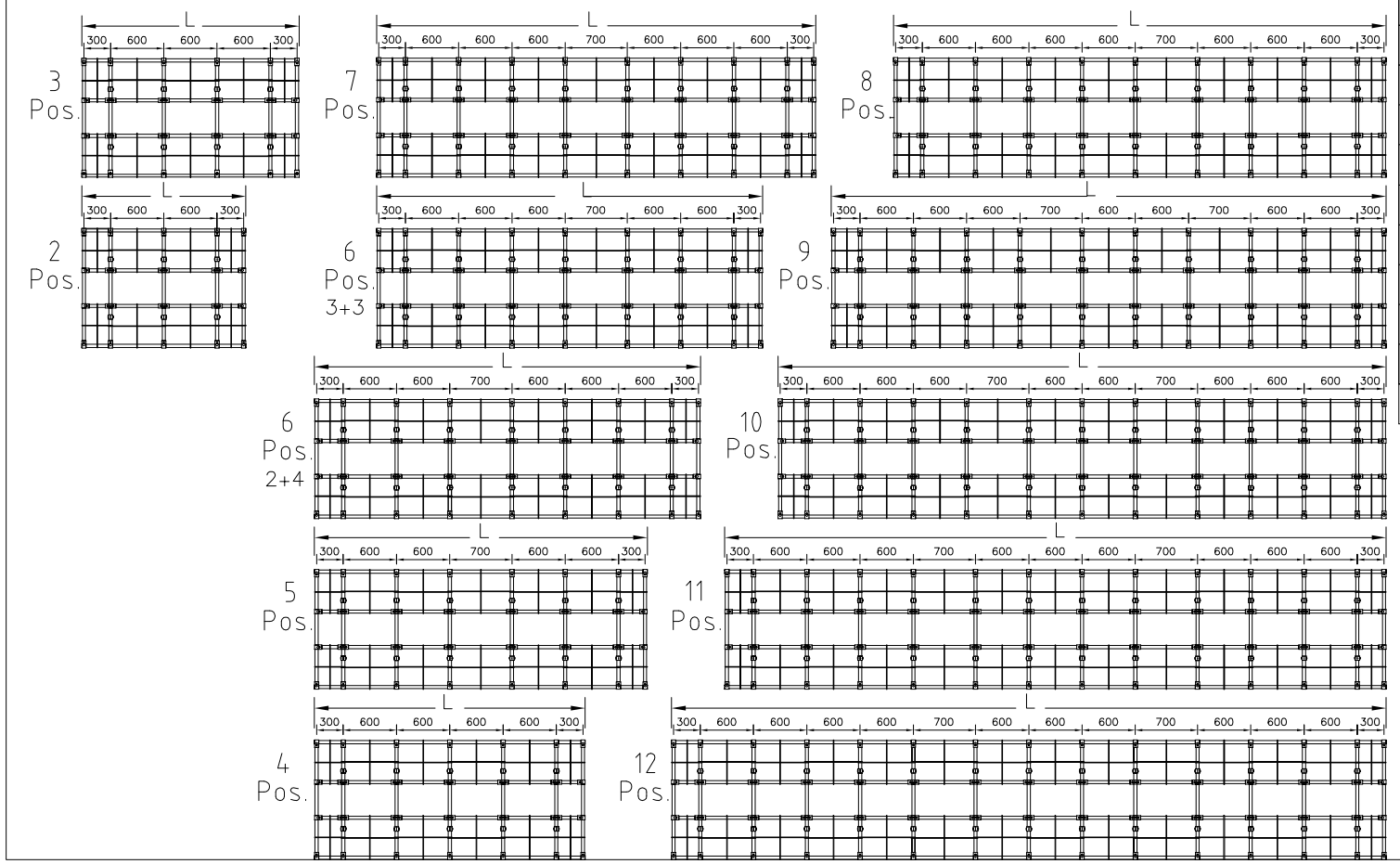

ED.	DATA	MOTIVAZIONE DELL'AGGIORNAMENTO
10	13/07/16	Aggiunto codice 31164 – modifcata quantità cod.31287
09	27–02–12	Aggiornato codici tabella
01	20/09/07	Emissione

Quote senza indicazione di tolleranza vedi UNI ISO 2768–m

DIS:LMA | APP:MFI

FIMAR S.r.l. CUSANO MILANINO

CAPPELLO PER STRUTTURA DI FILA EU 2000 – PRIMO LIVELLO

Tubo diametro 35 – passo interfila 1800

COD: Tabella

DIS. FD0453

DISEGNO DI PROPRIETA FIMAR S.R.L. VIETATA LA RIPRODUZIONE E COMUNICAZIONI A TERZI

Scala 1 : /