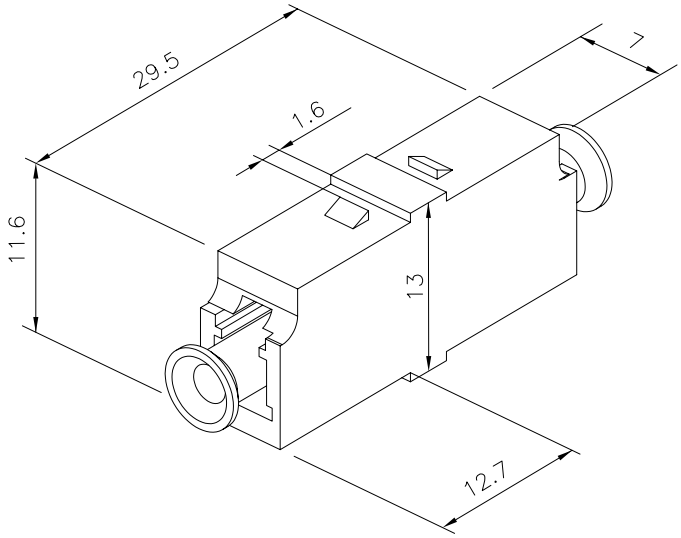

01	18/06/07	
ED.	DATA	MOTIVAZIONE DELL'AGGIORNAMENTO

Quote senza indicazione di tolleranza vedi UNI ISO 2768-m

DIS:GGI | APP:MFI

FIMAR S.r.l.
CUSANO MILANINO

MANICOTTO LC/LC SM

COD: 42044

DIS.
FD0445

DISEGNO DI PROPRIETA FIMAR S.R.L. VIETATA LA RIPRODUZIONE E COMUNICAZIONI A TERZI

Scala 1 : /