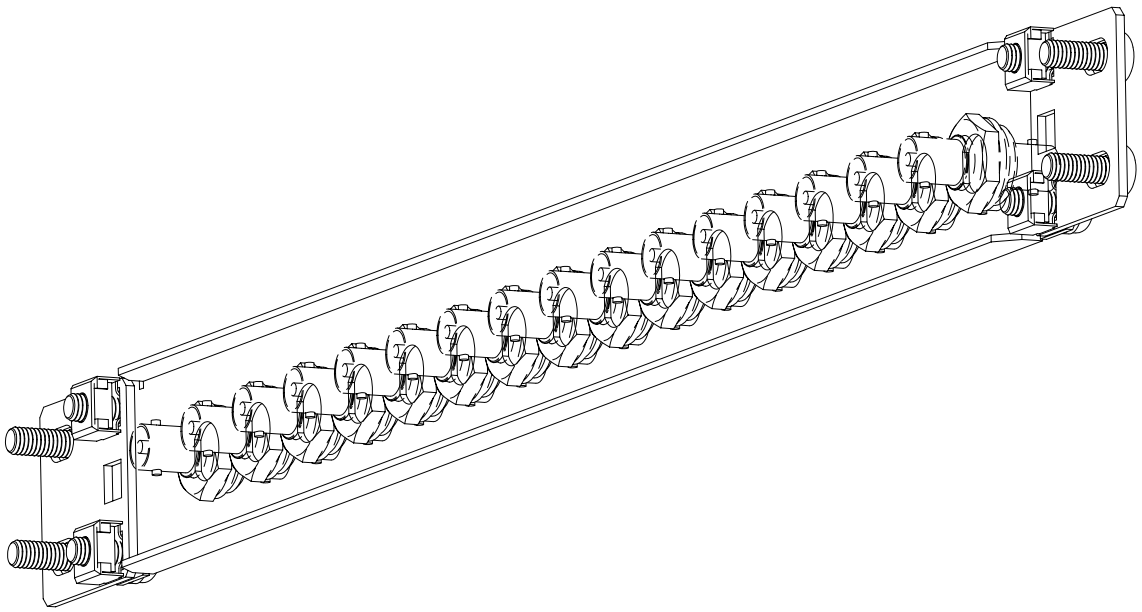

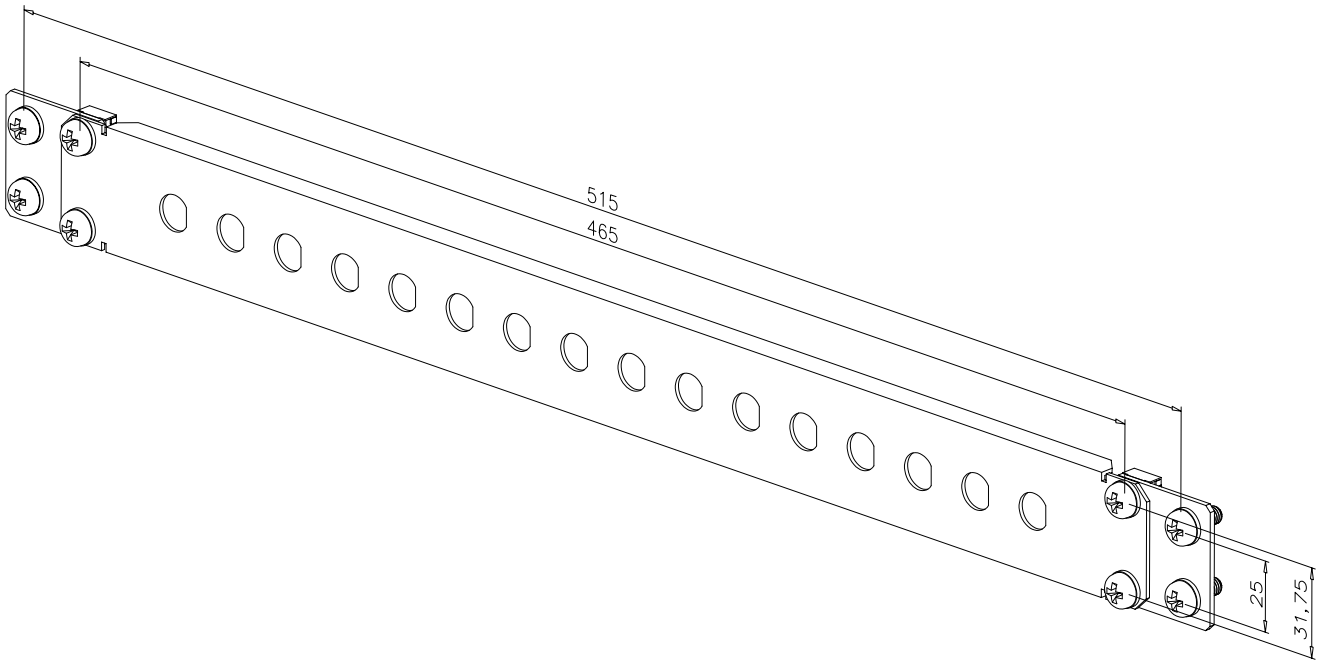

Verniciatura a polvere liscia RAL 7035

Riferimento a Dis. F01144

ED.	DATA	MOTIVAZIONE DELL'AGGIORMAMENTO
03	13/02/08	Variata finitura e descrizione
02	13/11/02	Tolto supporto legatura cavi posteriore
01	07/11/02	

DIS:ALC | APP:MFI

FIMAR S.r.l.
CUSANO MILANINO

PATCH PANEL 1 UNITA' 19" / ETSI
PER 16 CONNETTORI BNC F/F

COD: 31887

DIS.
FD0250

DISEGNO DI PROPRIETA FIMAR S.R.L. VIETATA LA RIPRODUZIONE E COMUNICAZIONI A TERZI

Scala 1 : 5