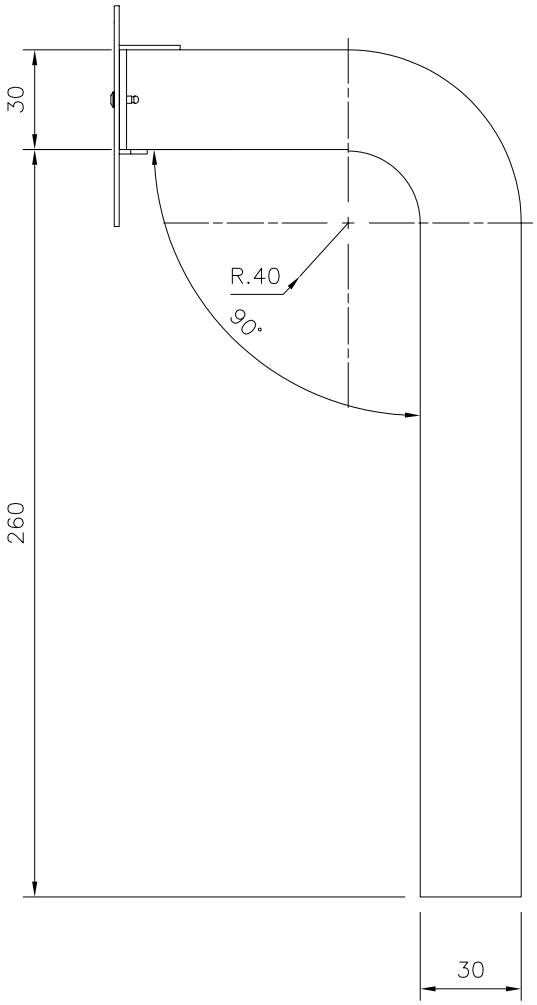

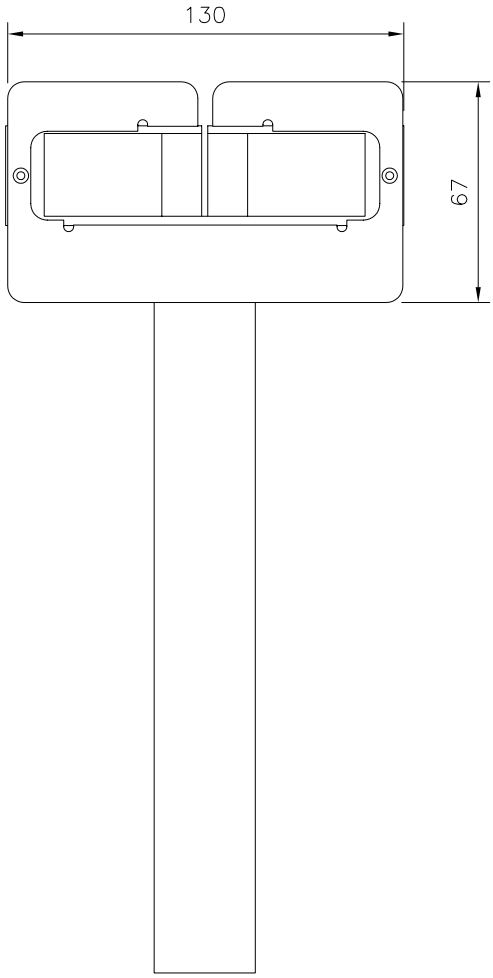

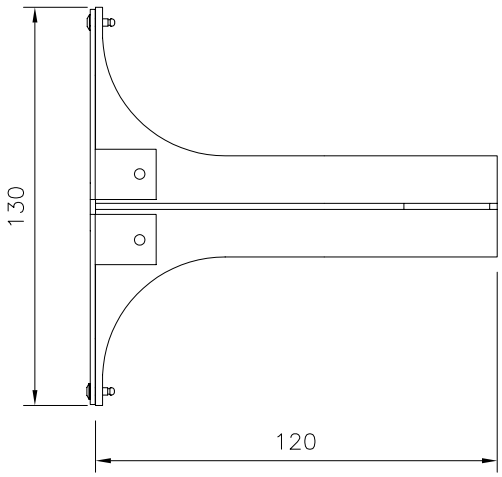

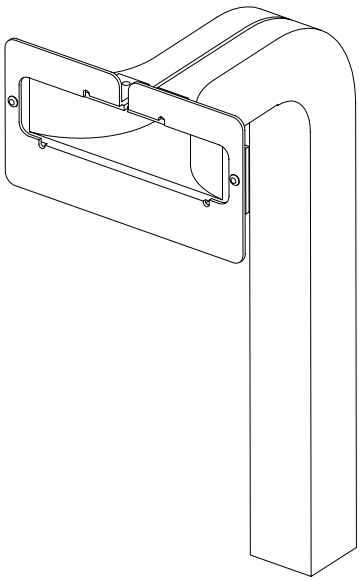

ED.	DATA	MOTIVAZIONE DELL'AGGIORMAMENTO
03	01–03–11	Modificato descrizione cartiglio
02	08/04/03	
01	25/02/02	

DIS:LMA | APP:MFI

FIMAR S.r.l.
CUSANO MILANINO

DISCESA 64 F.O. Prof. 120
per telai N3
(con 64 F.O. ø2 riempimento al 38%)

COD: 41458

DIS.
FD0203

DISEGNO DI PROPRIETA FIMAR S.R.L. VIETATA LA RIPRODUZIONE E COMUNICAZIONI A TERZI

Scala 1 : 8