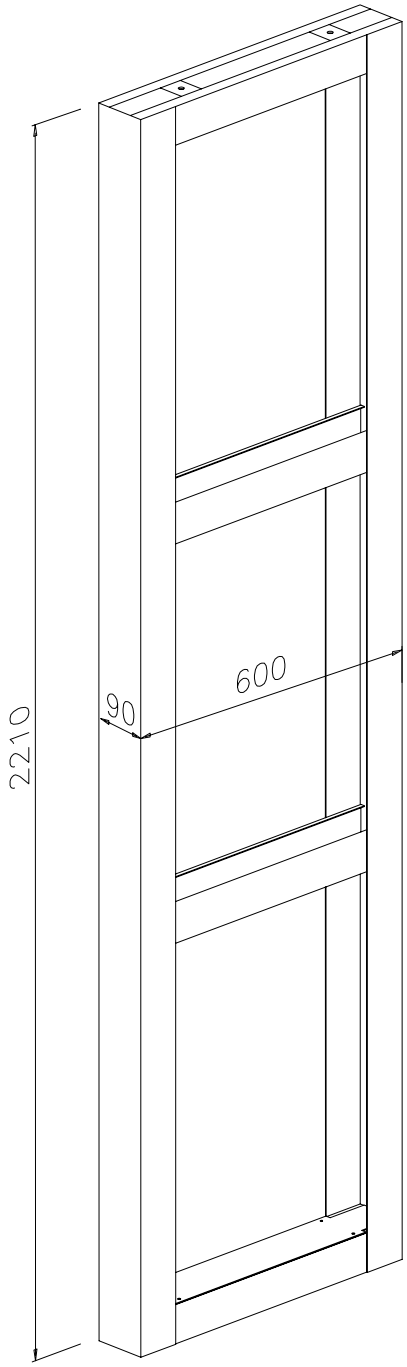

FINITURA:
Verniciatura a polvere
bucciata fine grigio RAL 7001

Rif.a dis. F01547

ED.	DATA	MOTIVAZIONE DELL'AGGIORMAMENTO
04	13-01-2011	Eliminato sopralzo
03	21/03/05	
02	08/01/03	Variazione della profondità da 99mm a 90mm
01	14/02/02	Emissione

Quote senza indicazione di tolleranza vedi UNI ISO 2768-m

DIS:LMA | APP:MFI

FIMAR S.r.l.
CUSANO MILANINO

PIANTANA DI FILA F/D

COD: 31446

DIS. FD0196

DISEGNO DI PROPRIETA FIMAR S.R.L. VIETATA LA RIPRODUZIONE E COMUNICAZIONI A TERZI

Scala 1 : 7